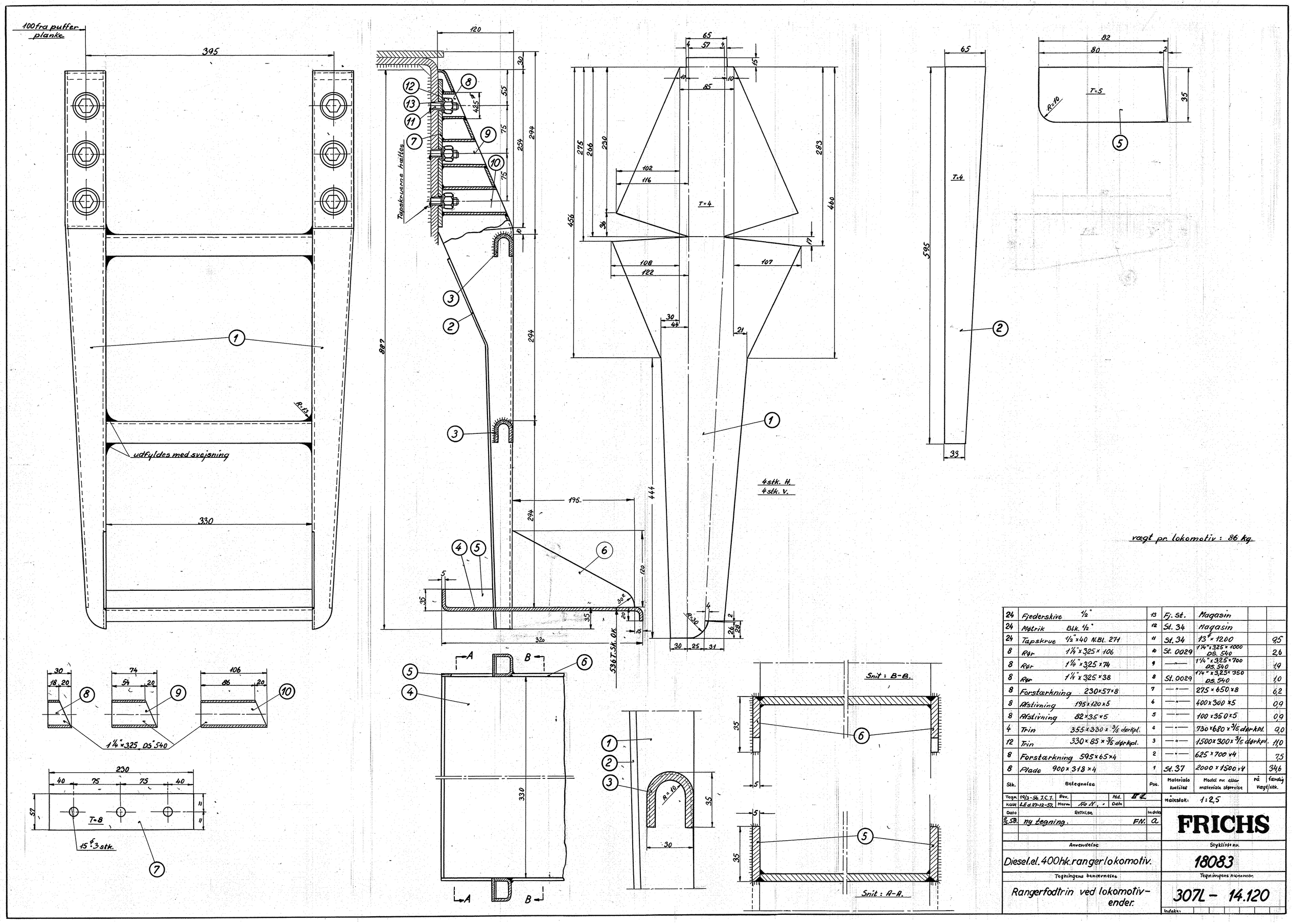

vægt pr. lokomotiv: 86 kg.

Stk.	Betegnelse	Pos.	Materiale kvalitet	Model nr. eller materiale størrelse	rå	færdig vægt/stk.
24	Fjederskive ½"	13	Fj. St.	Magasin		
24	Møtrik Blk. ½"	12	St. 34	Magasin		
24	Tapskrue ½"×40 N.Bl. 271	11	St. 34	13⌀×1200		9,5
8	Rør 1¼"×3,25×106	10	St. 0029	1¼"×3,25×1000 DS. 540		2,6
8	Rør 1¼"×3,25×74	9	—"—	1¼"×3,25×700 DS. 540		1,9
8	Rør 1¼"×3,25×38	8	St. 0029	1¼"×3,25×350 DS. 540		1,0
8	Forstærkning 230×57×8	7	—"—	275×650×8		6,2
8	Afstivning 195×120×5	6	—"—	400×300×5		0,9
8	Afstivning 82×35×5	5	—"—	100×350×5		0,9
4	Trin 355×330×3/5 dørkpl.	4	—"—	730×680×3/5 dørkpl.		9,0
12	Trin 330×85×3/5 dørkpl.	3	—"—	1500×300×3/5 dørkpl.		11,0
8	Forstærkning 595×65×4	2	—"—	625×700×4		7,5
8	Plade 900×318×4	1	St. 37	2000×1500×4		34,6

Tegn.	19/3-56. J.C.J.	Rev.		Afd.	[illegible]
Kalk.	L.E.d. 27-12-57.	Norm.	Fa N.	Dato	
Dato	Rettelse			Indeks	
1/5. SB.	ny tegning.			FN.	a

Målestok: 1:2,5

FRICHS

Anvendelse: Diesel.el. 400hk. rangerlokomotiv.

Styklisteinr.: 18083

Tegningens benævnelse: Rangerfodtrin ved lokomotiv-ender.

Tegningens nummer: 307L - 14.120

Indeks: